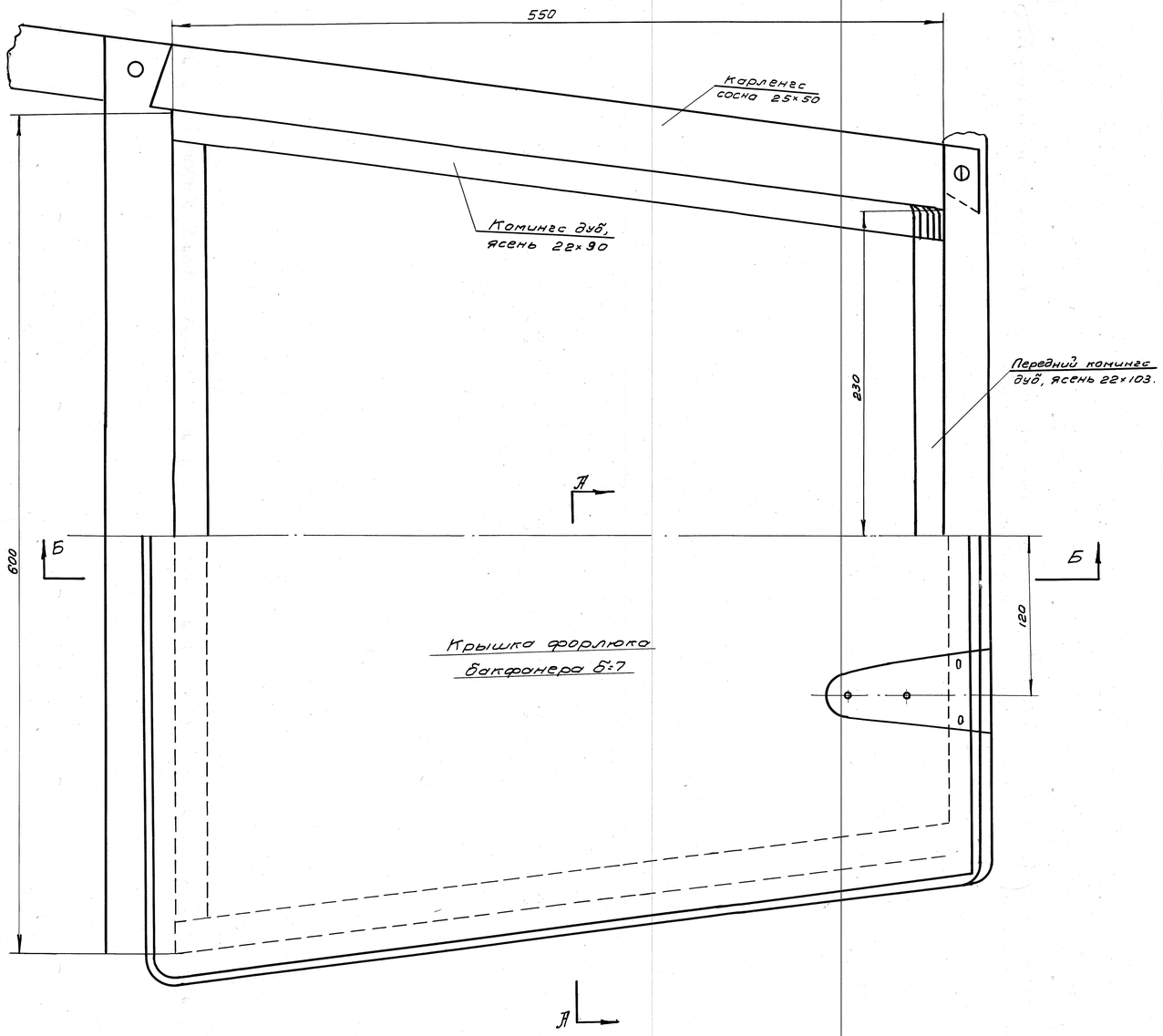

А-А
М 1:1

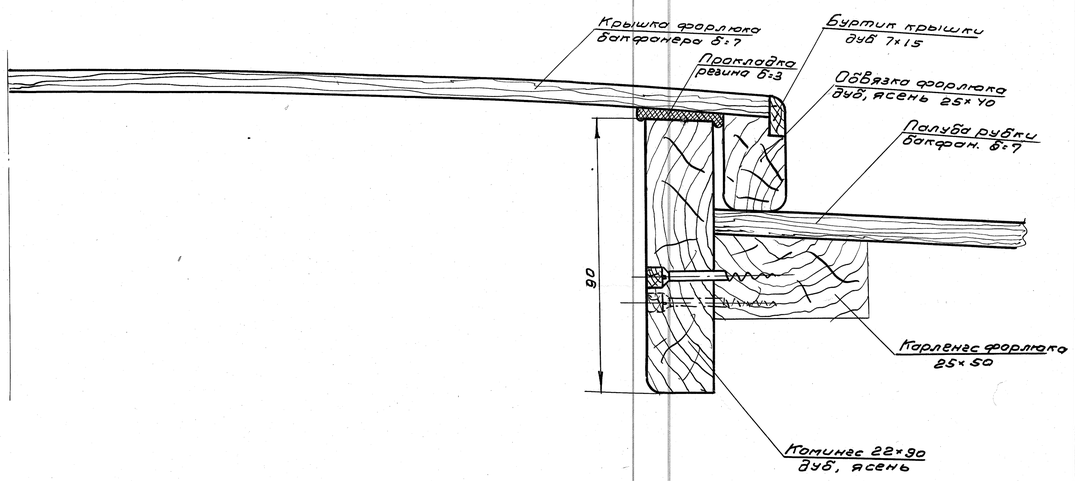

1. Коробку комингсов форлюка и обвязку крышки люка собирать в шип.
2. Угол наклона переднего комингса снять с места по передней стенке рубки.
3. Резиновые прокладки ставить на клей „88"

Б-Б

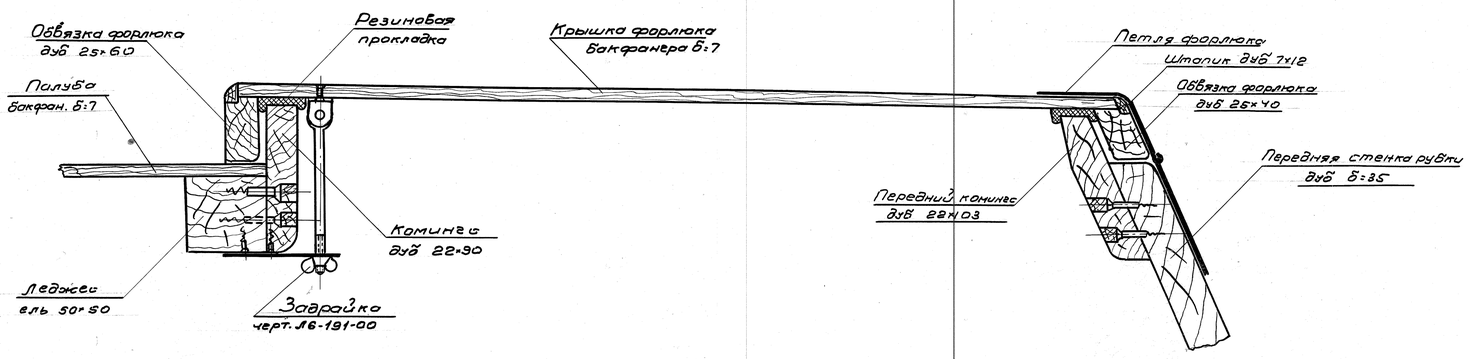

						Яхта Л-6		
						Форлюк	Л6-110-00	
Изм.	Кол.	N Докум.	Подпись	Дата			Колич.	Вес	Масшт. 1:2
Исполнил		Зеленцов		16.10.87					
Проверил		Власов					Лист:	Листов:
Утвердил		Клочко					Ленинградская Судов. в.Э.С.О. Профсоюз	