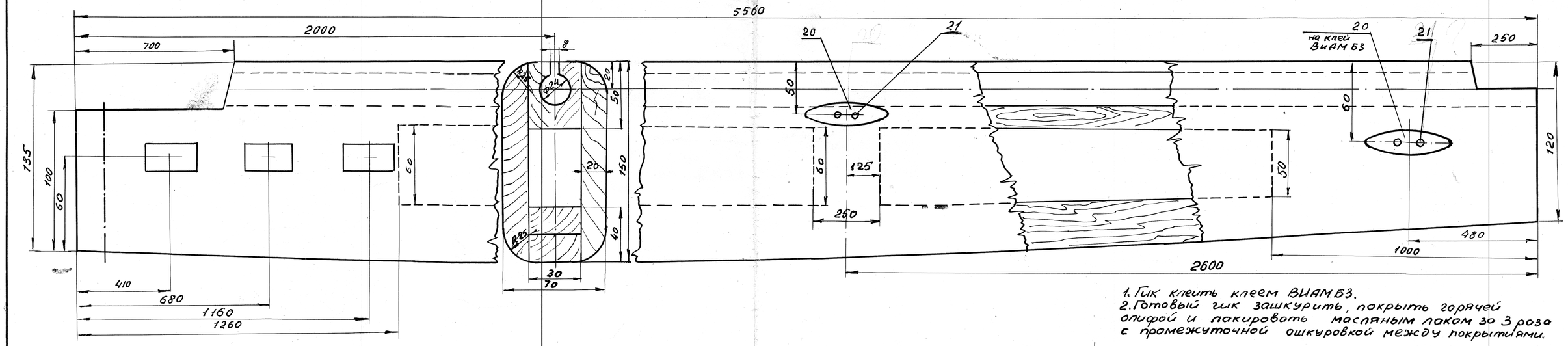

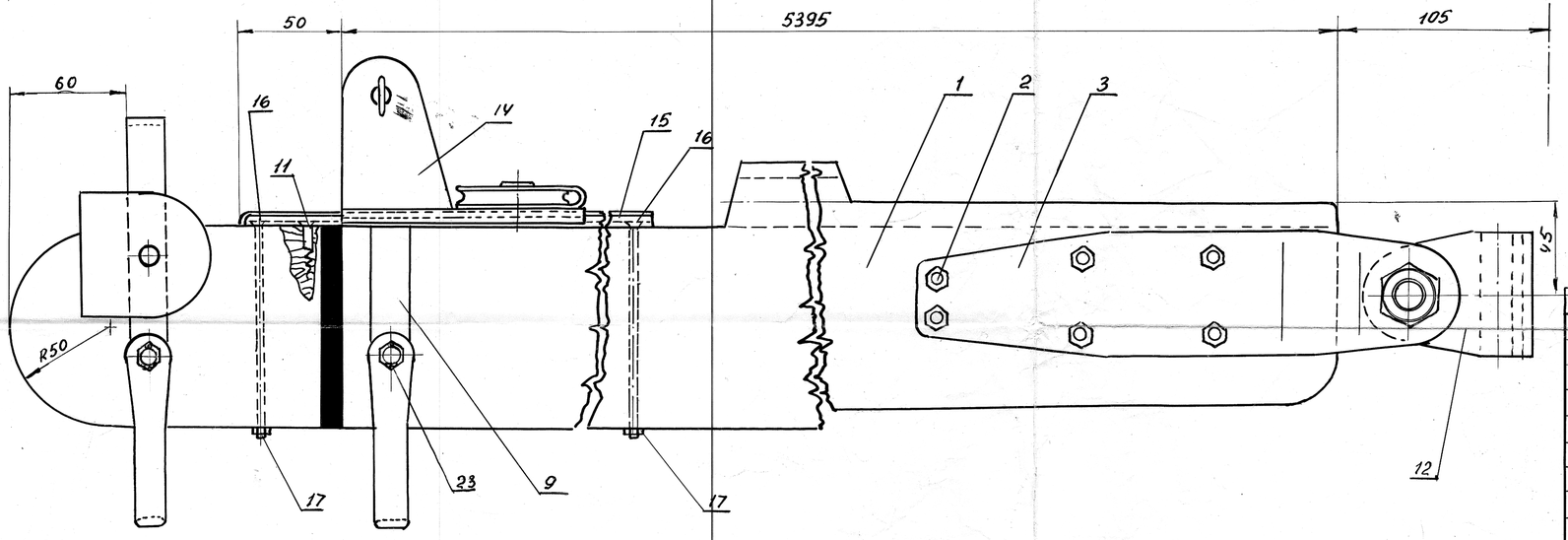

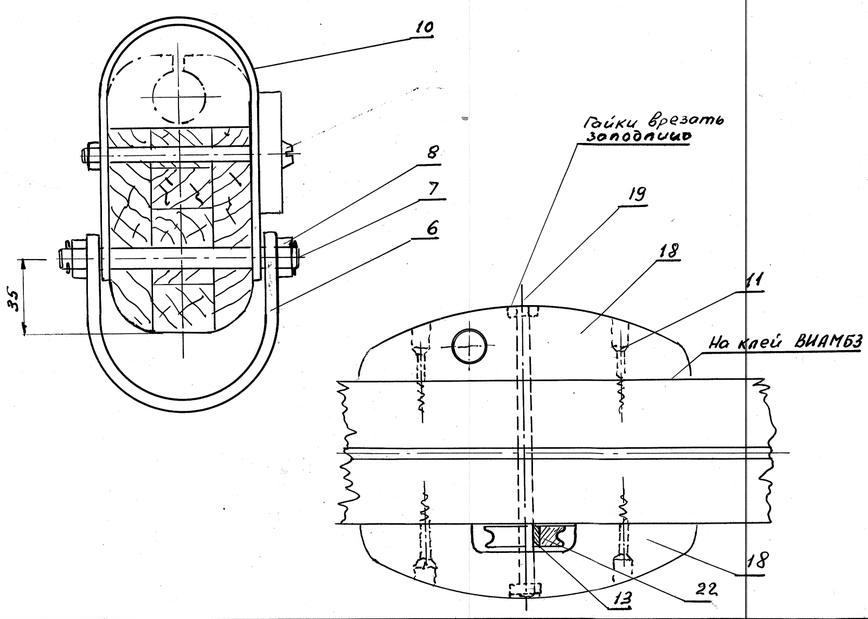

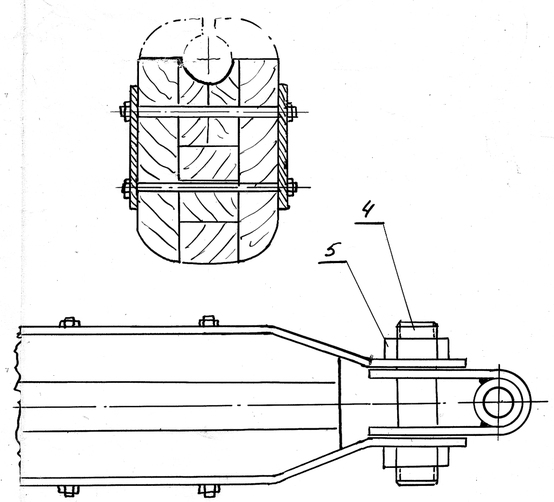

1. Гик клеить клеем ВИАМБ3.
2. Готовый гик зашкурить, покрыть горячей олифой и покировать масляным лаком за 3 раза с промежуточной ошкуровкой между покрытиями.
3. Оковки подогнать по месту до малярных работ, и окончательно установить после последнего покрытия лаком.
4. Все подрезки и отверстия олифятся и покируются.
5. Допуски на размеры по длине ±5мм по толщине и ширине ±1мм.
6. Рельс натяжки гроташкота крепить шурупами и четырьмя винтами 5×110.

„Согласовано"
Председатель
Ленинградской группы
Всесоюзной технической
комиссии ФПС
15/XI-66 г.
/Голубев/.

23	ГОСТ	Шплинт 2×20	4		Ст. 3	
~~22~~	~~Н-54-00~~	~~Шкив ф60×14~~	~~3~~		~~Эбонит~~	
21	ГОСТ 1145-62	Шуруп пот 6×60	8		Латунь	
20	Н-18-00	Утка средняя	4		дуб	
19	Н-37-00	Шпилька М8×140	3		Ст. нерж	
18	Л6-50-06	Бисы рифшкентель	6		дуб	
17	ГОСТ 5915-62	Гайка М5	3		Латунь	
16	Н-29-00	Винт М5×110	4		Ст. нерж.	
15	Л6-50-03м	Рельс	1		Ст. нерж.	
14	Л6-51-00	Натяжка гротошкота	1		в сборе	
13	Н-55-00	Втулка ф12×8	3		Ст. нерж.	l=15
12	Л6-50-07а	Вертлюг	1		Ст. нерж	
11	ГОСТ 1145-62	Шуруп пот 5×60	46		Латунь	
10	Л6-52-00а	Оковка ноко	1		в сборе	
9	Л6-50-04н	Стяжка	1		Ст. нерж	
8	ГОСТ 5915-62	Гайка М10	10		Латунь	
7	Н-38-00	Шпилька М10×120	2		Ст. нерж	
6	Л6-50-02	Бугель	2		Ст. нерж	
5	ГОСТ 5915-62	Гайка М16	2		Латунь	
4	Н-63-00	Шпилька М16×75	1		Ст. нерж	
3	Л6-50-01	Щека	2		Ст. нерж	
2	Н-36-00	Шпилька М6×90	6		Ст. нерж	
1	б/ч	Гик	1		ель	

Исполнил	Чойкин		17.IX.66
Проверил	Анисимов		17.IX.66
Утвердил	Смирнов		17.IX.66

Гик

в сборе

ЛБ-50-00 М

Вес	Масшт
24.00	1:2

Лист 1 Листов 1

Ленинградская Судоверфь ВСПСО Профсоюзов