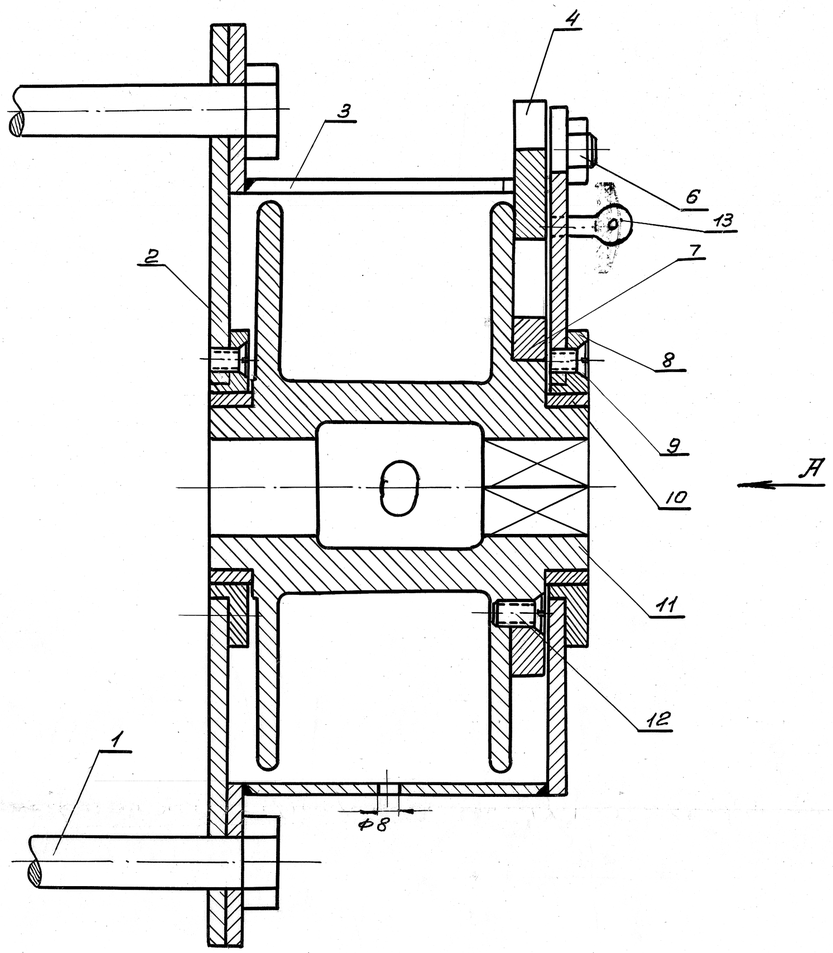

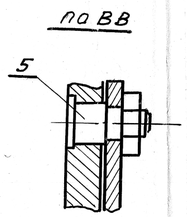

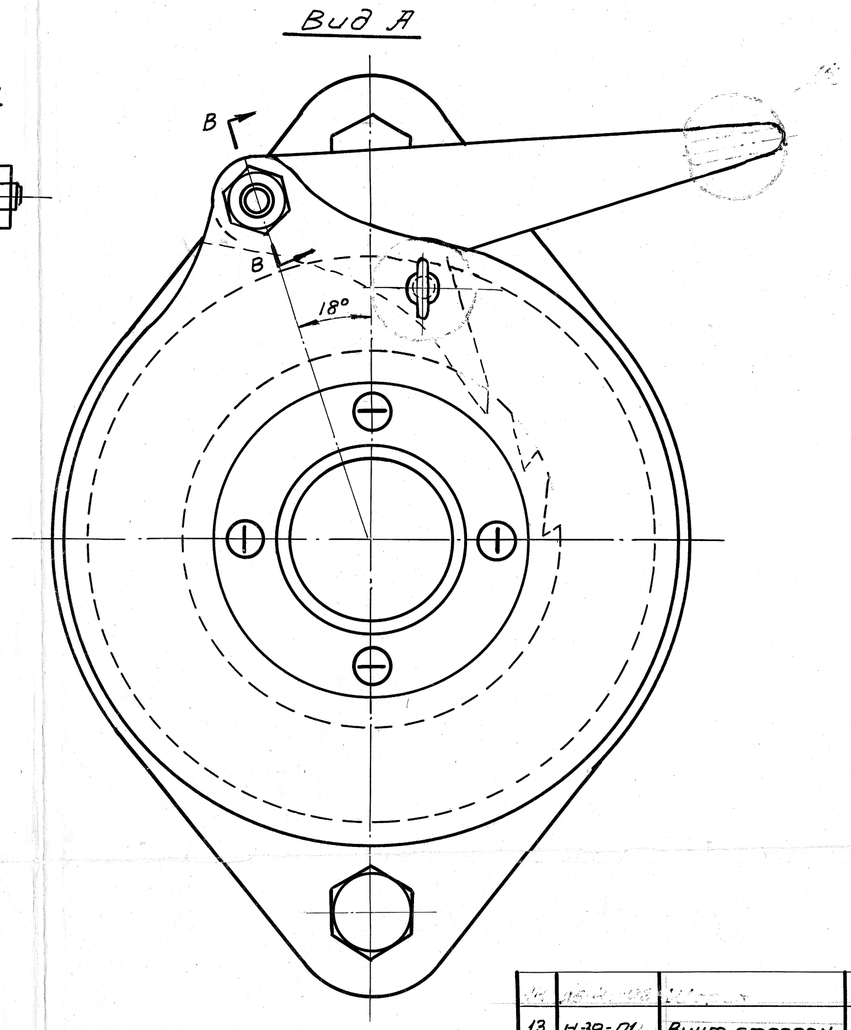

N п/п.	N черт. или ГОСТ	Наименование	Колич.	Судн.	Материал	Вес кг. шт.	Вес кг. общ.	Примеч.
13	Н39-01	Винт стопорн.	1	2	ст. нерж.	0.005	0.010	
12	ГОСТ 1490-58	Винт М6×12	4	8	ст. 3	0.003	0.012	
11	Л6-41-07	Барабан	1	2	алюмин.	0.700	0.700	
10	Л6-41-06	Кольцо	2	4	бронза	0.032	0.064	
9	ГОСТ 1490-58	Винт М5×8	4	8	ст. 3	0.001	0.008	
8	Л6-41-05	Втулка	2	4	ст. 3	0.135	0.270	
7	Л6-41-04	Храповик	1	1	ст. 3	0.225	0.225	
6	ГОСТ 5915-51	Гайка М8	1	1	ст. 3	0.005	0.005	
5	Л6-41-03	Ось собачки	1	1	ст. 3	0.007	0.007	
4	Л6-41-02	Собачка	1	1	ст. 3	0.040	0.040	
3	Л6-410-00	Корпус	1	1	ст. 3	1.81	1.81	
2	Л6-41-01	Основание	1	1	ст. 3	0.750	0.750	
1		Шпилька М12×180	4	4	ст. 3	0.174	0.700	гайка М12-4шт.

Изм	Кол	N докум.	Подпись	Дата
Исполнил		Задека		10/II-64
Проверил		Власов		11/II-64
Утвердил		Кламан		

Яхта Л-6

Фаловая лебедка

Л6-41-00

Колич.	Вес	Масш.
2	4.450	1:1

Лист: Листов:

Ленинградская Судоверфь ВС ЭСО Профсоюзов.